Bobcat®

T110 | Pale compatte cingolate

Un concentrato di potenza

La pala compatta cingolata Bobcat T110, il modello più compatto del settore, assicura la forza e l'agilità necessarie per portare a termine qualsiasi applicazione in ambito paesaggistico e nel settore delle costruzioni. Questo concentrato di potenza è in grado di operare praticamente ovunque, attraverso accessi angusti, tra ostruzioni e in spazi ristretti.

Maggiore produttività in minor tempo, 365 giorni l'anno

Nessun'altra pala ha un miglior rapporto peso/potenza

Una piccola macchina dal grande cuore che offre sempre una produttività eccezionale! Le sue dimensioni compatte celano una capacità di sollevamento e una forza di spinta davvero impressionanti e il circuito idraulico multifunzione le assicura i tempi di ciclo più rapidi della sua categoria. Il sottocarro fornisce un'eccellente trazione, per prestazioni ottimali in qualsiasi clima e condizioni del terreno.

Dovete lavorare su ripidi declivi? Nessun problema: grazie alla sua stabilità, la T110 è in grado affrontare senza difficoltà pendenze fino al 35% o a 20°.

Una macchina robusta ma dal passo leggero

Perfetta per i lavori di giardinaggio, la T110 tratta con delicatezza le aree verdi, quasi come se galleggiasse sul manto erboso!

Quando una pala è molto più di una semplice pala compatta?

Quando la macchina in questione è una versatile pala Bobcat equipaggiata con uno dei suoi innumerevoli e pratici accessori

Dotata di forche per pallet, benne e forche con pinze, rastrelli motorizzati, coltivatori rotativi e scavacanali, la T110 può affrontare pressoché ogni lavoro, dallo scavo e dalla demolizione alla fresatura, dalla pulizia alla raschiatura del suolo.

Il sistema di aggancio Bob-Tach™ consente inoltre all'operatore di cambiare gli accessori senza il minimo sforzo. Il Bob-Tach™ idraulico opzionale permette addirittura di effettuare il cambio di numerosi accessori direttamente dalla cabina di guida.

Un ventaglio illimitato di possibilità

Riuscite a immaginare tutte le applicazioni che la pala compatta cingolata T110 riesce a svolgere? Che si tratti di operazioni di paesaggistica, giardinaggio, preparazione del suolo o costruzione, le possibilità sono davvero infinite.

Ovunque con voi

Ultima frontiera nel settore delle pale compatte, il modello T110 offre una trasportabilità che non teme confronti. Per spostarla non è necessario ricorrere a un autocarro: con un peso inferiore a 2,4 tonnellate e una larghezza di 1,2 metri, trova facilmente posto su un rimorchio, pronta a seguirvi fino alla prossima destinazione.

Un comfort ai vertici del settore

Il T110 è tanto piccolo in dimensioni quanto è grande per comfort e facilità di utilizzo. La spaziosità della cabina vi sorprenderà. Il portello anteriore ad alta visibilità montato di serie e i vetri laterali scorrevoli aumentano ulteriormente il comfort e la sicurezza della macchina.

Facilità di manutenzione, riduzione dei tempi morti

Ridurre al minimo i tempi morti significa garantire una produttività ai vertici del mercato. La manutenzione ordinaria è estremamente importante ed è per questo che è nostra cura garantire sempre la massima facilità e rapidità di accesso a tutti i componenti principali dell'impianto idraulico e della trasmissione idrostatica.

Il motore montato trasversalmente e l'ampio portellone completamente apribile semplificano la manutenzione.

Prestazioni della macchina

Capacità operativa nominale, Bobcat	499 kg
Capacità operativa nominale, ISO 14397–1	505 kg
Carico di ribaltamento	1443 kg
Capacità della pompa	47,5 l/min
Pressione di sfioro su innesti rapidi	20,7 MPa
Velocità di marcia	8,4 km/h

Motore

Marca / Modello	Kubota / V2403-M-DI-E3
Carburante / Raffreddamento	Diesel / Acqua
Potenza	31,2 kW
Coppia a 1400 giri/min (SAE JI 995 lordo)	155,9 Nm
Numero di cilindri	4
Cilindrata	2434 cm^3
Capacità del serbatoio del carburante	45,2 l

Pesi

Peso di esercizio	2379 kg

Comandi

Sterzo veicolo	Sterzo e velocità comandati da due leve manuali
Funzioni idrauliche di sollevamento e inclinazione	Due pedali
Impianto idraulico ausiliario anteriore (standard)	Movimento laterale della leva di sterzo destra

Sistema di trasmissione

Trasmissione	Pompe idrostatiche a pistoni infinitamente variabili che comandano due motori idrostatici totalmente reversibili

Funzioni standard

Sedile con sospensione posteriore alta
Candelette azionate automaticamente
Bob-Tach™ telaio
Sistema di bloccaggio dei comandi Bobcat (BICS)
Cabina dell'operatore Deluxe
L'interno della cabina è in materiale espanso e la cabina è dotata di finestrini laterale, superiore e anteriore
Portello anteriore con tergicristallo
Sistema di spegnimento motore/impianto idraulico
Autolivellamento idraulico della benna
Strumentazione
Fermo bracci di sollevamento
Fari di lavoro anteriori e posteriori
Freno di stazionamento
Cintura di sicurezza
Barra di sicurezza del sedile
Marmitta parascintille
Certificazione CE

* Struttura protettiva antiribaltamento (Roll Over Protective Structure - ROPS): conforme ai requisiti SAE-J1040 e ISO 3471 - Struttura protettiva contro la caduta di oggetti (Falling Objects Protective Structure - FOPS): conforme ai requisiti SAE-J1043 e ISO 3449 Livello I.

Opzioni

Bob-Tach™ idraulico
Cabina chiusa riscaldata
Cruscotto Deluxe

Dimensioni

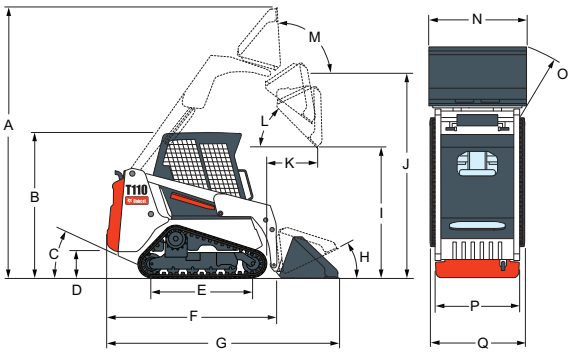

(A)	3474 mm	(J)	2634 mm
(B)	1882 mm	(K)	579 mm
(C)	37°	(L)	41°
(D)	201 mm	(M)	95°
(E)	1299 mm	(N)	1270 mm
(F)	2262 mm	(O)	1852 mm
(G)	2972 mm	(P)	949 mm
(H)	26°	(Q)	1199 mm
(I)	1999 mm		

Accessori

Lama angolabile / Lama da neve
Spazzolone angolabile*†
Trivella
Retroescavatore
Benne (sia per l'edilizia e l'industria sia di basso profilo)
Lama trapiantatrice
Tramoggia di scarico
Falciatrice
Pinze e forche
Martello idraulico**
Spianatrice
Forca per pallet
Scarificatore
Turbina da neve*
Lama da neve a V
Rastrello motorizzato
Scraper a disco
Spazzolone con benna di raccolta
Attacco a tre punti
Coltivatore rotativo
Scavacanali

*Kit di comando accessorio necessario.
**L'utilizzo di questi accessori con le pale compatte richiede il montaggio del kit per applicazioni speciali, che comprende una porta anteriore e due vetri (superiore e posteriore) in Lexan di spessore rispettivamente di 12 e 6 mm.
†Kit nebulizzatori acqua in opzione.

Le caratteristiche e le dimensioni possono subire variazioni senza preavviso. Le illustrazioni del prodotto Bobcat riportate potrebbero essere di apparecchi diversi da quelli standard.

www.bobcat.eu

FSC Mixed Sources

©2011 BOBCAT B4473480-IT (08-11)

DI CE - Drève Richelle 167 - B-1410 Waterloo, Belgium